Koyo®

FOR REFERENCE ONLY

Thrust ball bearings - Single direction - With spherical back face

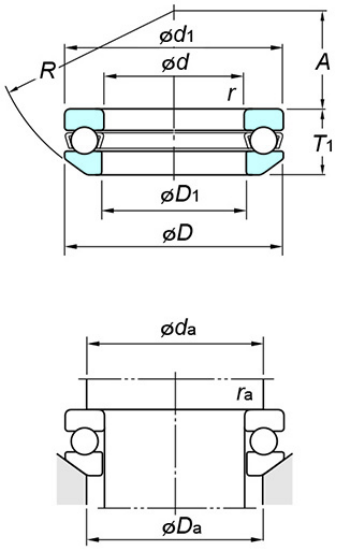

Bearing No. 53207

Specifications

(Boundary dimensions ...etc)

d(mm)	35
D(mm)	62
T(mm)	19.9
r(min.)(mm)	1
Basic load ratings Ca(kN)	48.9
Basic load ratings C0a(kN)	78.2
Fatigue load limit : Cu(kN)	3.55
Limiting speeds(Grease lub.)(min-1)	2900
Limiting speeds(Oil lub.)(min-1)	4500
d1(max.)(mm)	62
D1(min.)(mm)	37
D2(mm)	-
D3(mm)	-
A(mm)	24
R(mm)	50
C(mm)	-

Mounting dimensions

da(min.)(mm)	51
Da(max.)(mm)	46
ra(max.)(mm)	1

Refer.

(Refer.)Mass(kg)	0.220

JTEKT | JTEKT CORPORATION

2021/11/24

فروشگاه کالا صنعتی
www.kalasanati.com
کالا صنعتی تنها یک فروشگاه نیست!
آموزش، انتخاب، خرید